第３９回志布志大会　成績

2026-11-22　有明総合体育館

団体戦

種目	優勝	準優勝	3位
男子S級 （50歳以上）	マイヤーズ	志布志クラブA	吾平クラブ
男子A級 （一般）	鹿児島国際大学	松元卓運	Thanks! 勝山産
男子B級 （中学生以下）	TAKARABE-A	都城西中学校A	陵南中学校A GOLD　STAR
女子S級 （50歳以上）	Comfy	FLOWER	志布志クラブA
女子A級 （一般）	松元卓運	Comfy	鹿屋クラブ
女子B級 （中学生以下）	TAKARABE-A	TAKARABE -B	串間中学校B 陵南中学校A

個人戦

種目	優勝	準優勝	3位
男子S級 （50歳以上）	除川俊裕（志布志クラブ）	岩元敏昭（マイヤーズ）	小脇隆志（吾平クラブ） 吉原俊英（志布志クラブ）
男子A級 （一般）	野牧大悟（thanks!）	范琦（日南学園高校）	中島匠（鹿児島国際大学） 西平優気（志布志クラブ）
男子B級 （中学生以下）	本田悠真（都城西中学校）	佐土原竹煌（陵南中学校）	松元羚（陵南中学校） 今山慧士郎（都城西中学校）
女子S級 （50歳以上）	吉原香奈子（志布志クラブ）	新保良子（志布志クラブ）	松行由夏（志布志クラブ）
女子A級 （一般）	中島奈穂（松元卓運）	大山璃奈（松元卓運）	山口あいり（Comfy） 飯盛結音（鹿屋クラブ）
女子B級 （中学生以下）	安藤心音（TAKARABE）	今山華蓮（TAKARABE）	米盛心優（TAKARABE） 谷村陽菜（TAKARABE）

男子S級（50歳以上）（団体戦） 総当り 結果 ／ 第３９回志布志大会 2026-11-22 有明総合体育館

優勝 マイヤーズ ／ **準優勝** 志布志クラブA（志布志クラブ） ／ **3位** 吾平クラブ

■ リーグ戦 結果

第1リーグ
1位 マイヤーズ
2位 志布志クラブA
3位 吾平クラブ
4位 志布志クラブB
5位 松山クラブ

「○位」＝リーグの順位

男子A級（一般）（団体戦） 予選リーグ＋決勝トーナメント 結果 ／ 第３９回志布志大会 2026-11-22 有明総合体育館

優勝 鹿児島国際大学 ／ **準優勝** 松元卓運 ／ **3位** Thanks!（thanks!）、勝山産

■ 予選リーグ 結果

第1リーグ
1位 Thanks!
志布志クラブC
日南学園高校B

第2リーグ
1位 TKZ
和田クラブ
志布志クラブB

第3リーグ
1位 鹿児島国際大学
TAKARABE
SKY TM B

第4リーグ
1位 松元卓運
SUEYOSHI
かみづる

第5リーグ
1位 光香TTC
日南学園高校A
鹿屋中央高校

第6リーグ
1位 勝山産
SKY TM A
鹿屋工業高校

第7リーグ
1位 志布志クラブA
都城TTC K
鹿屋高校

■ 決勝トーナメント 結果

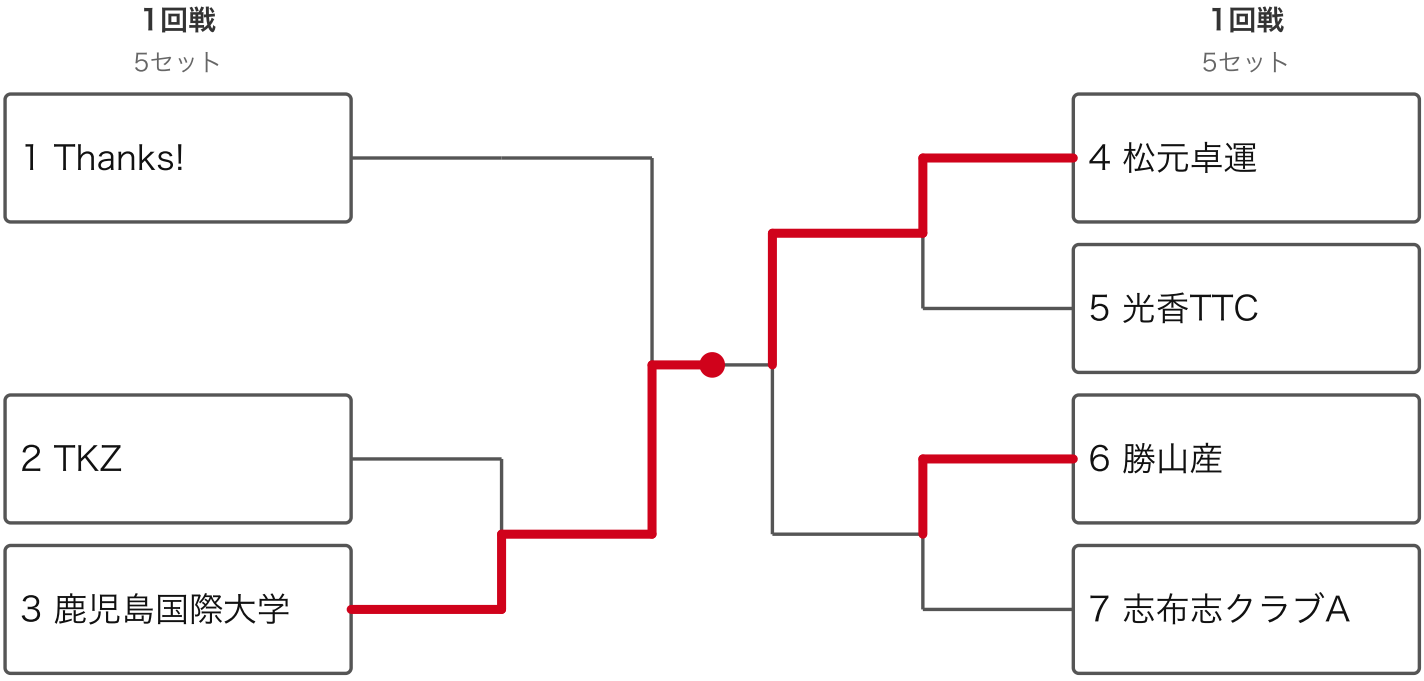

赤線＝勝ち上がり

男子B級（中学生以下）（団体戦）

予選リーグ＋決勝トーナメント 結果　／　第３９回志布志大会　2026-11-22　有明総合体育館

優勝 TAKARABE-A（TAKARABE）　／　**準優勝** 都城西中学校A（都城西中学校）　／　**3位** 陵南中学校A（陵南中学校）、GOLD　STAR

■ 予選リーグ 結果

第1リーグ	
1位	TAKARABE-A
	松元卓運
	都城西中学校D
	串間中学校B

第2リーグ	
1位	陵南中学校A
	串間中学校A
	都城西中学校B

第3リーグ	
1位	GOLD　STAR
	小松原中学校
	都城西中学校C
	陵南中学校B

第4リーグ	
1位	都城西中学校A
	妻ケ丘中学校
	都城西中学校E
	TAKARABE-B

■ 決勝トーナメント 結果

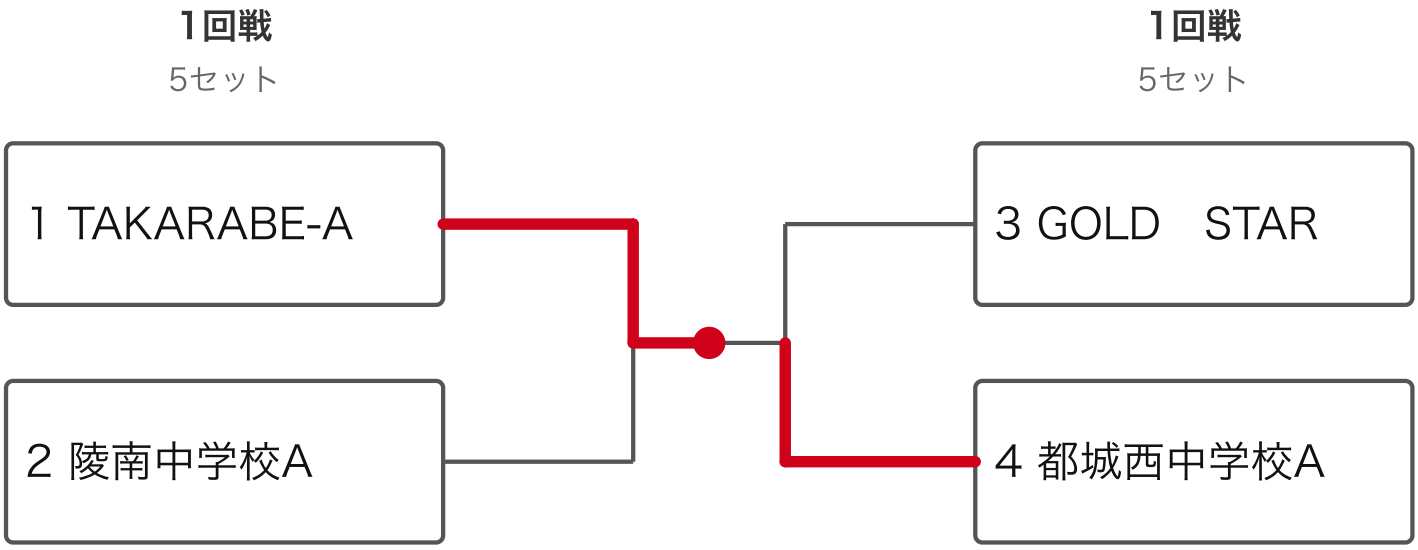

赤線＝勝ち上がり

女子S級（50歳以上）（団体戦） 総当り 結果 ／ 第３９回志布志大会 2026-11-22 有明総合体育館

優勝 Comfy ／ **準優勝** FLOWER ／ **3位** 志布志クラブA（志布志クラブ）

■ **リーグ戦 結果**

第1リーグ	
1位	Comfy
2位	FLOWER
3位	志布志クラブA
4位	志布志クラブB

「○位」＝リーグの順位

女子A級（一般）（団体戦） 総当り 結果 ／ 第３９回志布志大会 2026-11-22 有明総合体育館

優勝 松元卓運 ／ **準優勝** Comfy ／ **3位** 鹿屋クラブ

■ **リーグ戦 結果**

第1リーグ	
1位	松元卓運
2位	Comfy
3位	鹿屋クラブ
4位	都城ＴＴＣ

「○位」＝リーグの順位

女子B級（中学生以下）（団体戦）

予選リーグ＋決勝トーナメント 結果　／　第３９回志布志大会　2026-11-22　有明総合体育館

優勝 TAKARABE-A（TAKARABE）　／　**準優勝** TAKARABE -B（TAKARABE）　／　**3位** 串間中学校B（串間中学校）、陵南中学校A（陵南中学校）

■ 予選リーグ 結果

Aリーグ	
1位	TAKARABE -B
2位	陵南中学校A
3位	串間中学校A
4位	串間中学校D

Bリーグ	
1位	TAKARABE-A
2位	串間中学校B
3位	串間中学校C
4位	陵南中学校B

■ 決勝トーナメント 結果

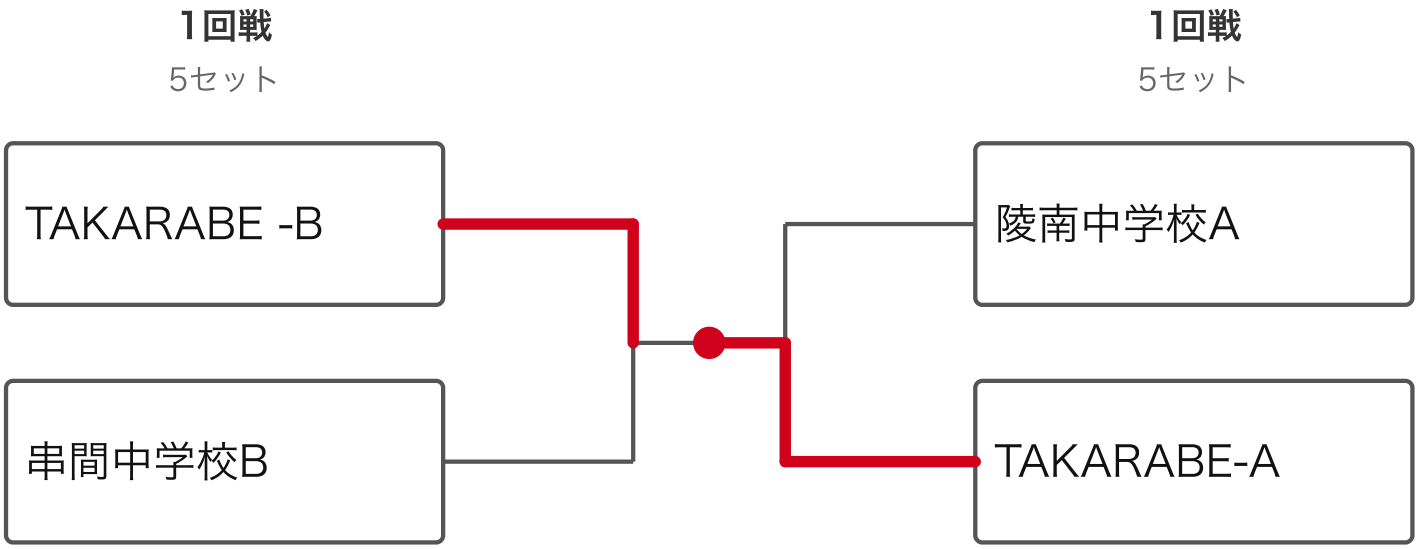

赤線＝勝ち上がり

男子S級（50歳以上）（個人戦）

予選リーグ＋決勝トーナメント 結果　／　第３９回志布志大会　2026-11-22　有明総合体育館

優勝 除川俊裕（志布志クラブ）　／　**準優勝** 岩元敏昭（マイヤーズ）　／　**3位** 小脇隆志（吾平クラブ）、吉原俊英（志布志クラブ）

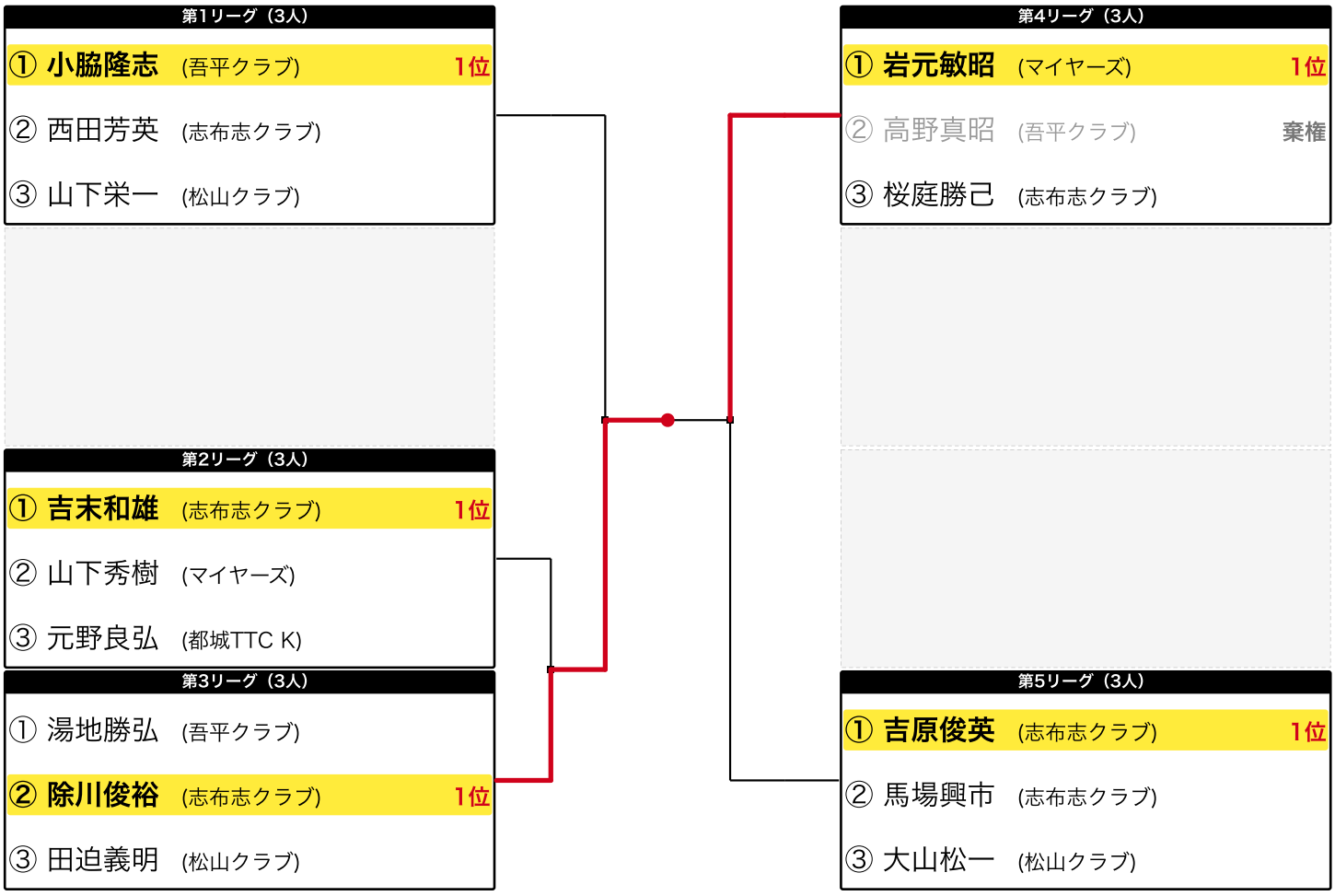

黄色＝予選リーグ1位（決勝トーナメント進出）　／　赤線＝勝ち上がり

※棄権・出場者の変更：第4リーグ 高野真昭 棄権

男子A級（一般）（個人戦） 予選リーグ＋決勝トーナメント 結果 ／ 第３９回志布志大会 2026-11-22 有明総合体育館

優勝 野牧大悟（thanks!） ／ **準優勝** 范琦（日南学園高校） ／ **3位** 中島匠（鹿児島国際大学）、西平優気（志布志クラブ）



黄色＝予選リーグ1位（決勝トーナメント進出） ／ 赤線＝勝ち上がり

※棄権・出場者の変更：第7リーグ 春野裕星→明利大空

男子B級（中学生以下）（個人戦）

予選リーグ＋決勝トーナメント 結果 ／ 第３９回志布志大会 2026-11-22 有明総合体育館

優勝 本田悠真（都城西中学校） ／ **準優勝** 佐土原竹煌（陵南中学校） ／ **3位** 松元羚（陵南中学校）、今山慧士郎（都城西中学校）

第1リーグ（4人）

①	**本田悠真**	(都城西中学校)	1位
②	有嶋琉心	(串間中学校)	
③	岡崎遥斗	(都城西中学校)	
④	水流昇哉	(陵南中学校)	

第2リーグ（3人）

①	藤倉涼成	(小松原中学校)	
②	三村悠人	(都城西中学校)	
③	**大峯柚人**	(TAKARABE)	1位

第3リーグ（3人）

①	脇村朔太郎	(串間中学校)	
②	藤井隆光	(妻ケ丘中学校)	
③	**松﨑颯太朗**	(都城西中学校)	1位

第4リーグ（3人）

①	**山村碧晴**	(松元卓運)	1位
②	古市雅人	(陵南中学校)	
③	川崎颯真	(都城西中学校)	

第5リーグ（3人）

①	武田龍	(串間中学校)	
②	児玉陽斗	(都城西中学校)	
③	**芝原拓海**	(陵南中学校)	1位

第6リーグ（3人）

①	**花村澄空**	(GOLD　STAR)	1位
②	巻木佑斗	(都城西中学校)	
③	加治木悠斗	(妻ケ丘中学校)	

第7リーグ（3人）

①	**山内蓮斗**	(都城西中学校)	1位
②	有村翼汰	(TAKARABE)	
③	本部聖悟	(小松原中学校)	

第8リーグ（3人）

①	**松元羚**	(陵南中学校)	1位
②	樽園直侑	(都城西中学校)	
③	田中慧	(串間中学校)	

第9リーグ（3人）

①	牧之瀬悠誠	(TAKARABE)	
②	**今山慧士郎**	(都城西中学校)	1位
③	栄龍牙	(小松原中学校)	

第10リーグ（3人）

①	甲斐煌士	(串間中学校)	
②	中村一	(都城西中学校)	棄権
③	**村上陽真**	(陵南中学校)	1位

第11リーグ（3人）

①	越智暖太	(松元卓運)	棄権
②	**長谷場祐生**	(都城西中学校)	1位
③	渡邊蒼良	(陵南中学校)	

第12リーグ（3人）

①	清水瑛翔	(都城西中学校)	棄権
②	**松村康汰**	(妻ケ丘中学校)	1位
③	中山功雅	(串間中学校)	

第13リーグ（3人）

①	髙橋歩夢	(妻ケ丘中学校)	
②	**芝慧太**	(陵南中学校)	1位
③	重信維織	(都城西中学校)	

第14リーグ（3人）

①	**増山央耀**	(都城西中学校)	1位
②	早熊獅音	(都城西中学校)	
③	島田鉄心	(串間中学校)	

第15リーグ（3人）

①	**佐土原竹煌**	(陵南中学校)	1位
②	有村優汰	(TAKARABE)	
③	椎屋絢仁	(都城西中学校)	

第16リーグ（3人）

①	**榎木風允**	(小松原中学校)	1位
②	田上翔眞	(串間中学校)	
③	髙橋怜煌	(都城西中学校)	

黄色＝予選リーグ1位（決勝トーナメント進出） ／ 赤線＝勝ち上がり

※棄権・出場者の変更：第10リーグ 中村一 棄権 ／ 第11リーグ 越智暖太 棄権 ／ 第12リーグ 清水瑛翔 棄権

女子S級（50歳以上）（個人戦）

予選リーグ＋決勝トーナメント 結果 ／ 第３９回志布志大会 2026-11-22 有明総合体育館

優勝 吉原香奈子（志布志クラブ） ／ **準優勝** 新保良子（志布志クラブ） ／ **3位** 松行由夏（志布志クラブ）

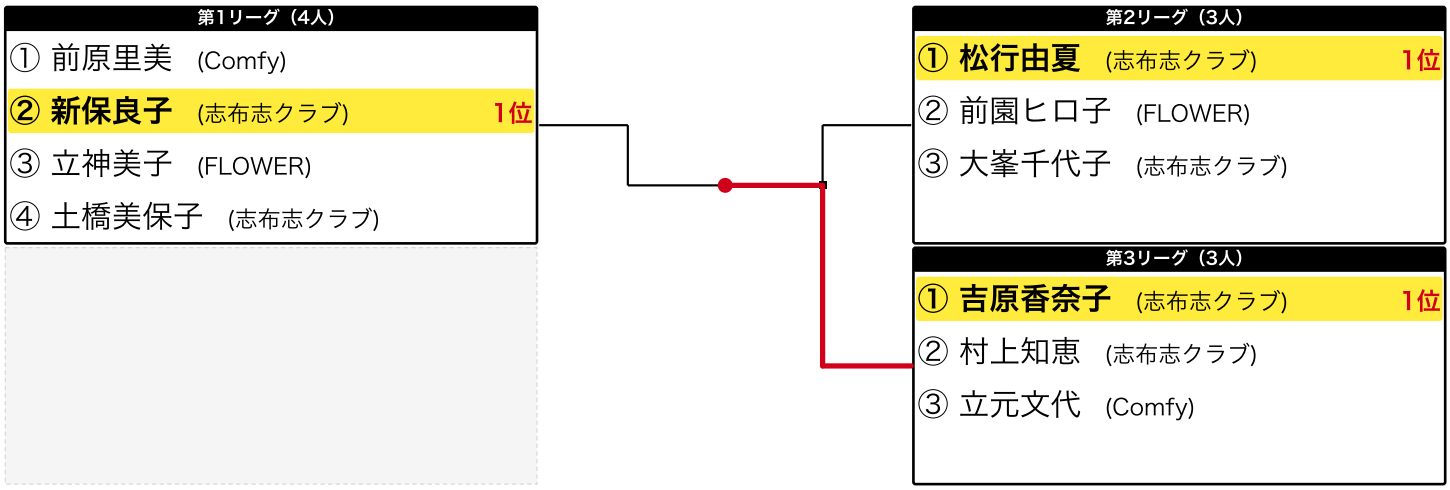

黄色＝予選リーグ1位（決勝トーナメント進出） ／ 赤線＝勝ち上がり

女子A級（一般）（個人戦）

予選リーグ＋決勝トーナメント 結果 ／ 第３９回志布志大会 2026-11-22 有明総合体育館

優勝 中島奈穂（松元卓運） ／ **準優勝** 大山璃奈（松元卓運） ／ **3位** 山口あいり（Comfy）、飯盛結音（鹿屋クラブ）

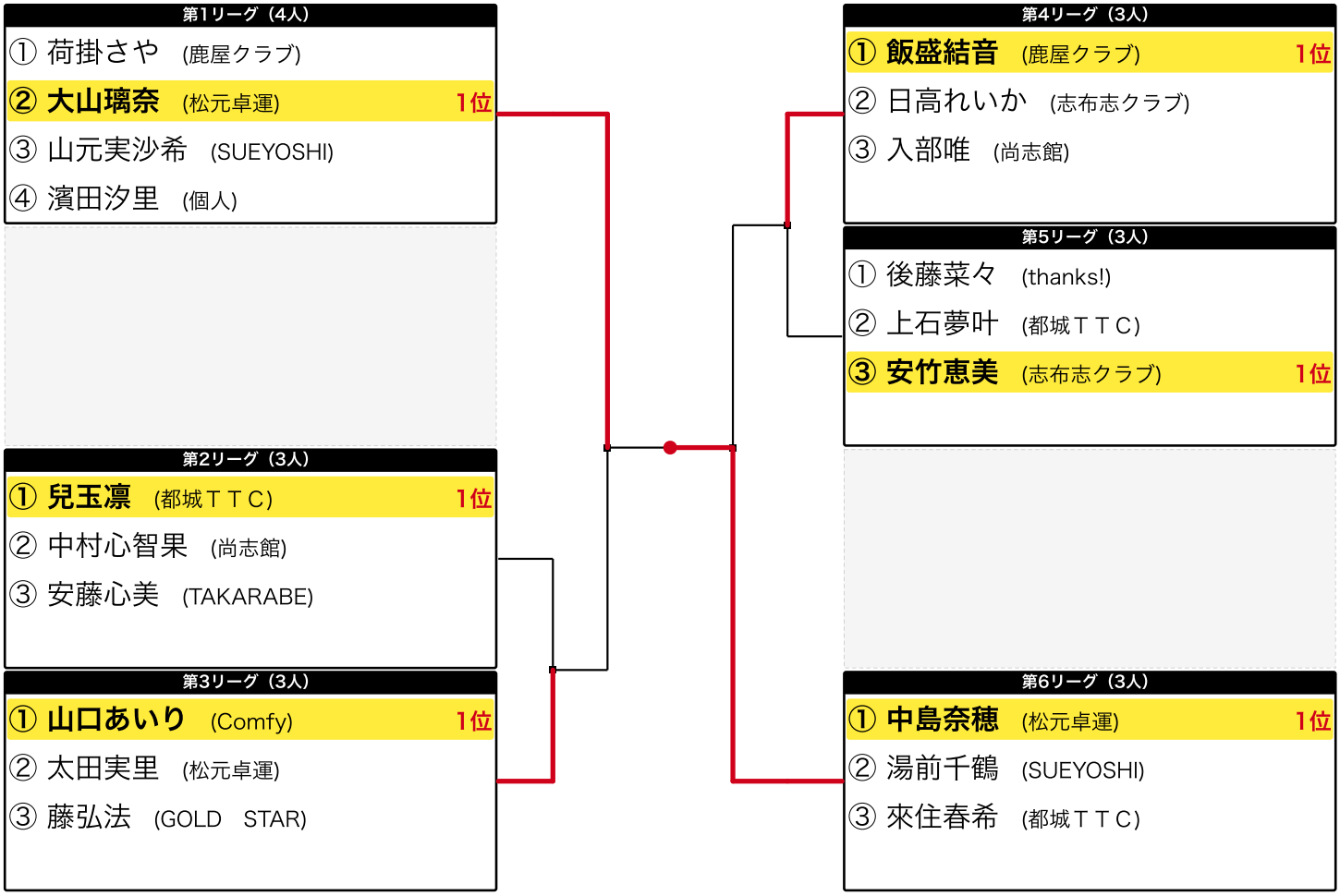

黄色＝予選リーグ1位（決勝トーナメント進出） ／ 赤線＝勝ち上がり

※棄権・出場者の変更：第4リーグ 太田千夏→日高れいか

女子B級（中学生以下）（個人戦）

予選リーグ＋決勝トーナメント 結果 ／ 第３９回志布志大会 2026-11-22 有明総合体育館

優勝 安藤心音（TAKARABE） ／ **準優勝** 今山華蓮（TAKARABE） ／ **3位** 米盛心優（TAKARABE）、谷村陽菜（TAKARABE）

第1リーグ（4人）

①	**安藤心音**	(TAKARABE)	**1位**
②	塩見きい	(串間中学校)	
③	野邊花凛	(串間中学校)	
④	西田彩生	(陵南中学校)	

第2リーグ（3人）

①	**永野紗彩**	(串間中学校)	**1位**
②	曽我実瑠	(TAKARABE)	
③	内田菜月	(串間中学校)	

第3リーグ（3人）

①	藏原芹名	(陵南中学校)	
②	椹井亜弥奈	(串間中学校)	
③	**谷村朱梨**	(TAKARABE)	**1位**

第4リーグ（3人）

①	高山花凛	(スマイルＴＣ)	
②	小見門真愛	(串間中学校)	
③	**米盛心優**	(TAKARABE)	**1位**

第5リーグ（3人）

①	作本菜乃	(串間中学校)	
②	吉田咲織	(陵南中学校)	
③	**曽我歌瑚**	(TAKARABE)	**1位**

第6リーグ（3人）

①	森苺花	(串間中学校)	
②	地福乃々楓	(陵南中学校)	
③	**今山華蓮**	(TAKARABE)	**1位**

第7リーグ（3人）

①	**神村優菜**	(TAKARABE)	**1位**
②	牧野心美	(串間中学校)	
③	SAQIBTAQWA	(陵南中学校)	**棄権**

第8リーグ（3人）

①	塩見さや	(串間中学校)	
②	**大谷美瑠希**	(TAKARABE)	**1位**
③	岩下夢	(串間中学校)	

第9リーグ（4人）

①	岩﨑愛奈	(陵南中学校)	
②	内野心唯奈	(串間中学校)	
③	**谷村陽菜**	(TAKARABE)	**1位**
④	竹之内莉乃	(串間中学校)	

黄色＝予選リーグ1位（決勝トーナメント進出） ／ 赤線＝勝ち上がり

※棄権・出場者の変更：第7リーグ SAQIBTAQWA 棄権